モーターダンパー［電動式］ロータリーアクチュエーター［日本バルブコントロールズ］

［プラント用］［ダクトサイズ］［SS・SUS］［EH:耐熱 200℃］［軸受無］［静圧 4.0KPa］［フランジ付］

EHDHMLF-□□□-EHS/EHU

栄進空調株式会社

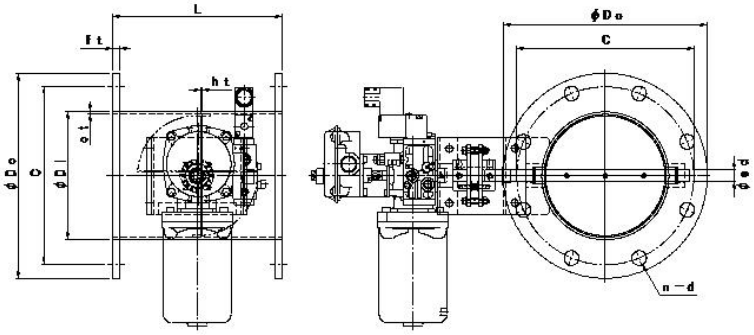

形　式	φD1	φD0	C	n－φd	L	t
EHDHMLF-　75 EHS／EHU	76. 3	175	135	4－19	200	9／10
EHDHMLF－100 EHS／EHU	100	200	160	8－19	220	9／10
EHDHMLF－125 EHS／EHU	125	225	185	8－19	220	9／10
EHDHMLF－150 EHS／EHU	150	250	210	8－19	220	9／10
EHDHMLF－175 EHS／EHU	175	275	235	8－23	220	9／10
EHDHMLF－200 EHS／EHU	200	300	260	8－23	220	9／10
EHDHMLF－225 EHS／EHU	225	325	285	12－23	300	9／10
EHDHMLF－250 EHS／EHU	250	350	310	12－23	300	9／10
EHDHMLF－300 EHS／EHU	300	400	360	12－23	300	12
EHDHMLF－350 EHS／EHU	350	450	410	12－25	360	12
EHDHMLF－400 EHS／EHU	400	500	460	16－25	400	12
EHDHMLF－450 EHS／EHU	450	550	510	16－25	450	12
EHDHMLF－500 EHS／EHU	500	600	560	20－25	500	12
EHDHMLF－550 EHS／EHU	550	650	610	20－27	550	12
EHDHMLF－600 EHS／EHU	600	700	660	20－27	600	12

耐熱　モーターダンパー［電動式］の特徴

- ダンパー本体は鋼板製ダンパーです。
- 本　体　材　質　　:鋼板　SS　仕　上　:錆止め＋シルバー塗装
- 接続フランジ材質　　:鋼板　SS
- ステンレス製　材　質　:SUS－304　仕　上　:酸洗い
- 接続フランジ　材　質　:SUS－304
- 全　閉　リ　ー　ク　率　:　通常　1～3%
- フランジ／JIS－5K
- L寸法指定、ボールト穴指定可